Необычные «лепестки» черепицы, похожие на кровлю замков Старого Света, составляют на кровле изысканный орнамент.

Каждый цвет – тонко подобранное «созвучие» оттенков и нюансов в сочетании с черными гранулами – словно «играет» на вашей кровле, создавая оригинальный и неповторимый образ!

Описание продукции

- **Размер гонта:** ширина - 1000 мм, высота - 333 мм
- Гибкая черепица из полимер-битума, самоклеящаяся нижняя поверхность
- **Применение:** покрытие для скатных крыш, минимальный уклон 1:5 = ок. 11,3 гр

- **Тип битума:** полимер-битум
- **Тип основы:** стеклохолст
- **Тип верхнего слоя:** каменные гранулы (сланец)
- **Нижний слой:** самоклеящийся улучшенный битум
- Материал соответствует требованиям европейского стандарта EN 544

Оттенки гибкой черепицы RUFLEX Ornami:

Кофе - богатый и мягкий коричневый оттенок консервативной аристократичности.

Песчаный Берег - терпкий коричнево-золотой оттенок, благодаря тёмным вкраплениям напоминает поверхность песчаной дюны, освещённой солнцем.

Двойной Коньяк - насыщенный темно-коричневый придаст кровле оттенок классической роскоши.

Красная Глина - яркий и необычный терракотовый оттенок.

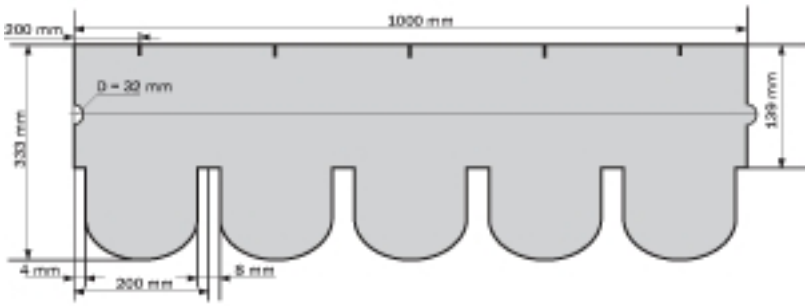

Кофе

Песчаный Берег

Двойной Коньяк

Красная Глина